CONTACT À CLÉ HAUTE SÉCURITÉ

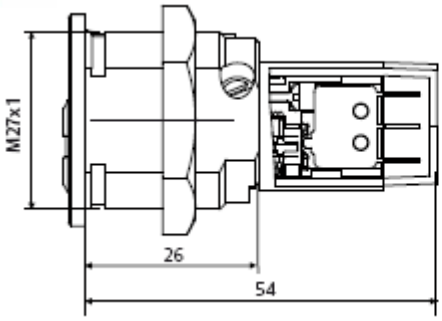

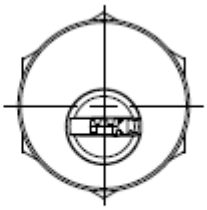

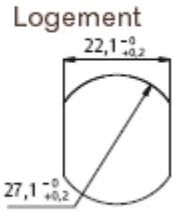

- Clés réversibles en maillechort longueur 62 mm, épaisseur 3mm, avec pièce mobile,
- Carte de propriété, reproduction uniquement en usine,
- 10 pistons sur 2 rangées dans la partie inférieure + détection du mobile de la clé.
- Peut être associé à des cylindres de porte et batteuses M27 fonctionnant avec la même clé.

Peut être fourni sur numéro unique ou par groupes (1 clé par serrure) ou sur organigramme.
Rotation 90° droite, 1 contacteur NO/NF 5A/250V AC – 3A/30V DC.
(Second contacteur sur option)
Protection anti-perçage. Finition nickelée.

Retrait de clé	Rappel ressort
1 à 0°	Non
1 à 0°	Oui

<u>Référence</u> :
-***TK82726N1CL*** *Contact à clé TX80 format M27 avec 1 contacteur NO/NF, 1 sortie de clé libre*
-***TK82726N1CR*** *Contact à clé TX80 format M27 avec 1 contacteur NO/NF, 1 sortie de clé + ressort*
-***TK12726N1CL*** *Contact à clé TK100 format M27 avec 1 contacteur NO/NF, 1 sortie de clé libre*
-***TK12726N1CR*** *Contact à clé TK100 format M27 avec 1 contacteur NO/NF, 1 sortie de clé + ressort*
-***MG62726N1CL*** *Contact à clé MEGA6* format M27 avec 1 contacteur NO/NF, 1 sortie de clé libre*
-***MG62726N1CR*** *Contact à clé MEGA6* format M27 avec 1 contacteur NO/NF, 1 sortie de clé + ressort*

*Pour préciser le **type de combinaison,** ajouter à la référence :*
*« **V** » pour numéros variés, « **R** » pour numéros identiques et « **P** » pour organigramme*
Les contacts à clé format M27 sont aussi disponibles en format M23 sous systèmes TK100, TX80, et Mega 6*. (Remplacer 27 par 23 dans la référence)
*Le système MEGA est un système de sûreté simple.